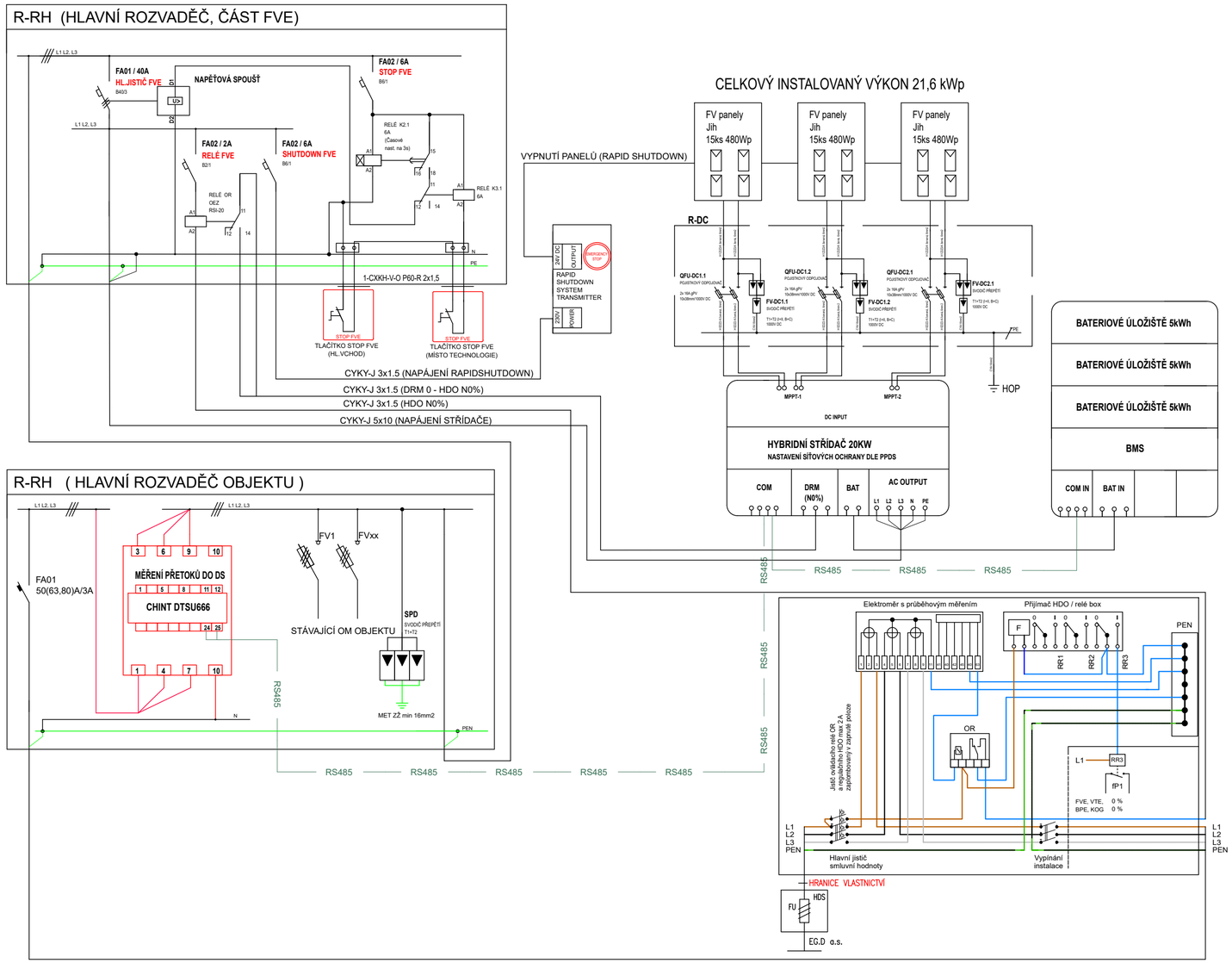

LEGENDA FVE:

Typ panelů:	480 Wp
Orientace panelů:	Souběžně se sklonem střechy
Povrch střechy:	Plechové šablony z vlnitého plechu
Rozměry panelu:	1908x1134x30 mm (jih)
Počet panelů:	45 ks
Výkon panelu:	480 Wp
Celkový výkon:	21,6 kWp
Hmotnost 1 panelu:	21 kg
Hmotnost celkem:	945 kg
Počet střídačů:	1ks
Typ střídače:	Hybridní 20kW
Bateriové úložiště:	20kWh
Typ baterie:	LiFePO4 (LFP) kompaktní bloky
Shutdown systém:	Na úrovni jednotlivých panelů (popř. dvojice panelů) -> pro zajistění bezpečného napětí do 120V DC při stisku TOTAL STOP (STOP FVE)

SPECIFIKACE ROZVADĚČE R-DC		SPECIFIKACE ROZVADĚČE R-RH
Provedení	- Nástěnná rozvodnice, rozměry dle výpočtu oteplení - Třída ochrany II - Vnitřní provedení - Přívody a vývody spodem: - 12x vývodka včetně matice, typ M16x1.5 - 1x vývodka včetně matice, typ M25x1.5	**viz samostatný projekt elektroinstalace** **přístroje dle jednopólového schéma zapojení**
Rozvodná soustava	- 1000V DC / 16A, IT	
Ochrana před nebezp. dotykem	- automatickým odpojením od zdroje s ochranným uzemněním - živé části izolovány od země - neživé části musí být uzemněny individuálně	
Seznam přístrojů	3x svodič přepětí T1+T2, 1000V DC, dle ČSN EN 61643-31 např. EATON SPPVT12-10-2+PE T1+T2 3x pojistkový odpojovač pro válcové pojistky 10x38mm/1000VDC např. EATON CHPV2IU 2x16A gPV, včetně pojistek 10x38 16A char. gG 12x svorky RSA včetně označení pro H1ZZ2-K 6mm2	

PROJEKTOVÁ DOKUMENTACE JE ZPRACOVÁNA V ROZSAHU STUPNĚ PRO PROVÁDĚNÍ STAVBY, NENAHRAZUJE VÝROBNÍ DOKUMENTACI DODAVATELE.
PŘESNÉ ROZMĚRY NUTNO DOMĚŘIT NA STAVBĚ !

Souřadnicový systém: JTSK
Výškový systém: Bpv (±0,000 = 1.NP = 422,35)

0 0,5 1,0 1,5 2,0 2,5 M

bicera s.r.o.
Novohradská 1452/1, 370 01 Č. Budějovice, IČ: 050 60 931
tel.: +420 606 437 131, e-mail: bicera@atlas.cz, ds: ev2vmkz

Architektonické řešení	Zodpovědný projektant	Vypracoval
Ing. arch. Miroslav Papáček	Michal Žďárský	Ing. Tomáš Novák
Ing. Milan Bicera		

Digitally signed by Michal Žďárský
Location: Jindřichův Hradec
Date: 2025.06.17 23:29:19+02'00'

Investor: Město Lomnice n. Lužnicí, nám. 5.května 130, 37 816 Lomnice n. Lužnicí,IČ: 00247022
Místo stavby: p.č. st. 343/2 a p.č. 1711/1, k.ú. Lomnice nad Lužnicí
Otisk autorizačního razítka:

Akce:

HASIČSKÁ ZBROJNICE

stavební úpravy budovy č.p. 443, Lomnice nad Lužnicí

Dokumentace pro provádění stavby (DPS)
D.4.2 TECHNIKA PROSTŘEDÍ STAVEB - FOTOVOLTAICKÁ ELEKTRÁRNA

Číslo zakázky	23 / 56
Datum	04 / 2025
Stupeň PD	DPS
Měřítko	1 : 50
Formát	3 x A4
Číslo výkresu	D.4.2.5
Paré	

Obsah:

JEDNOPÓLOVÉ SCHÉMA ZAPOJENÍ